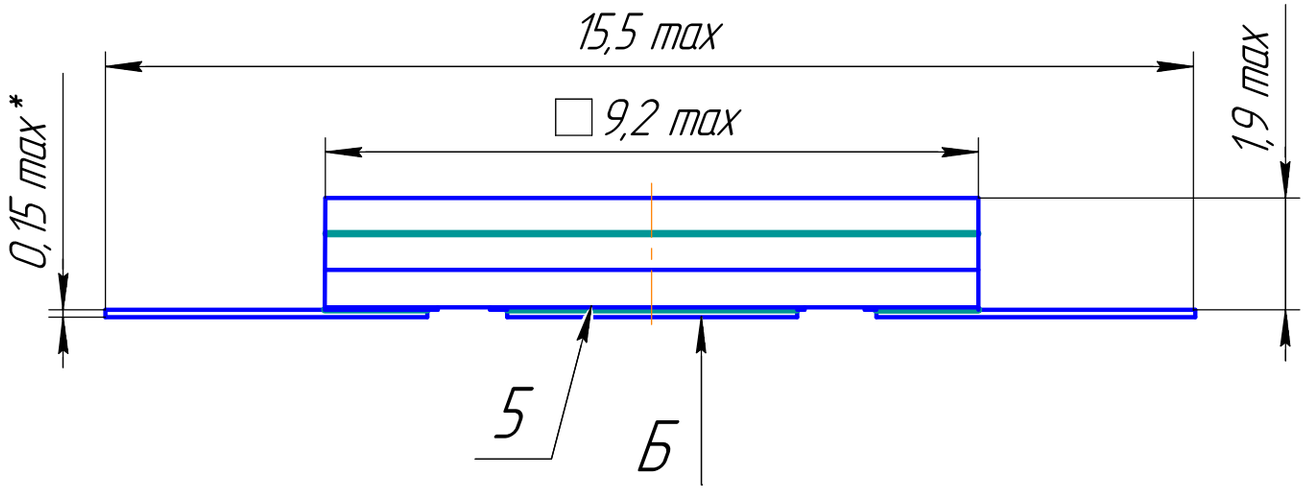
15,5 max
□ 9,2 max
0,15 max*
1,9 max
5
Б

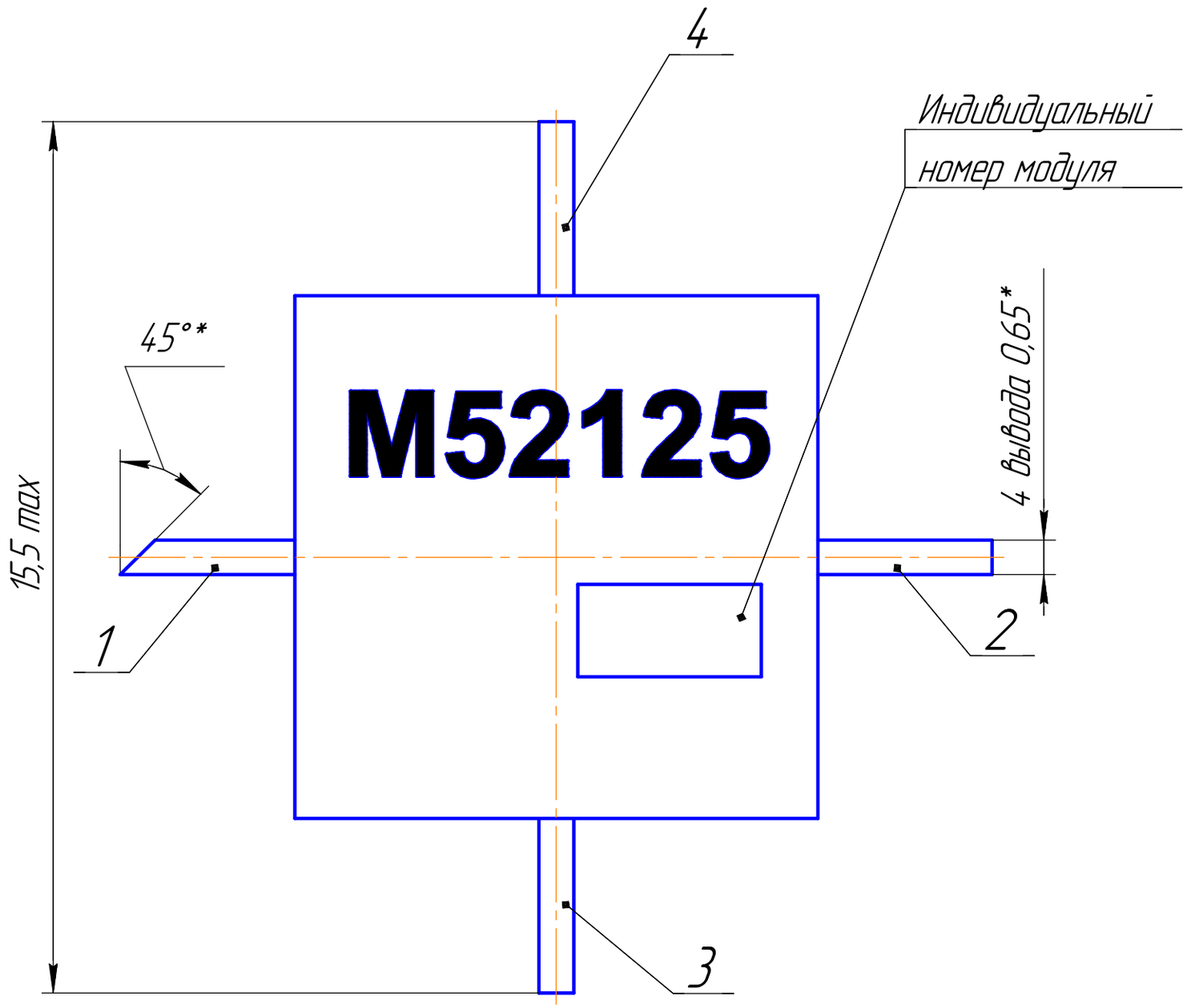
4
Индивидуальный
номер модуля
45°*
M52125
15,5 max
4 вывода 0,65*
1
2
3