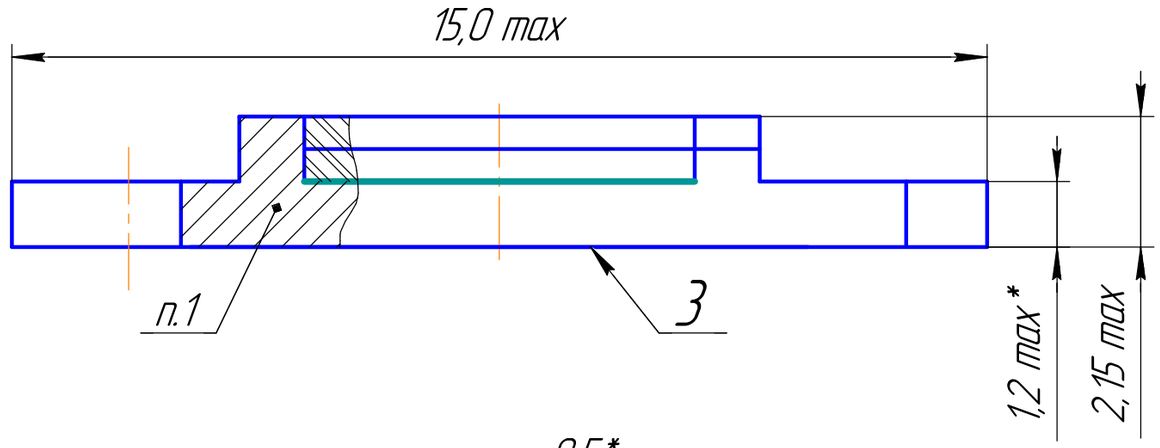
15,0 max
п.1
3
1,2 max*
2,15 max

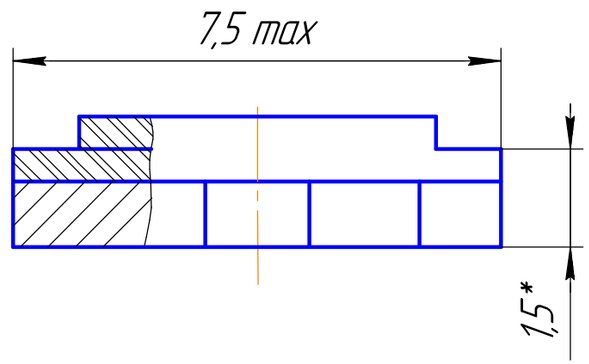
7,5 max
1,5*

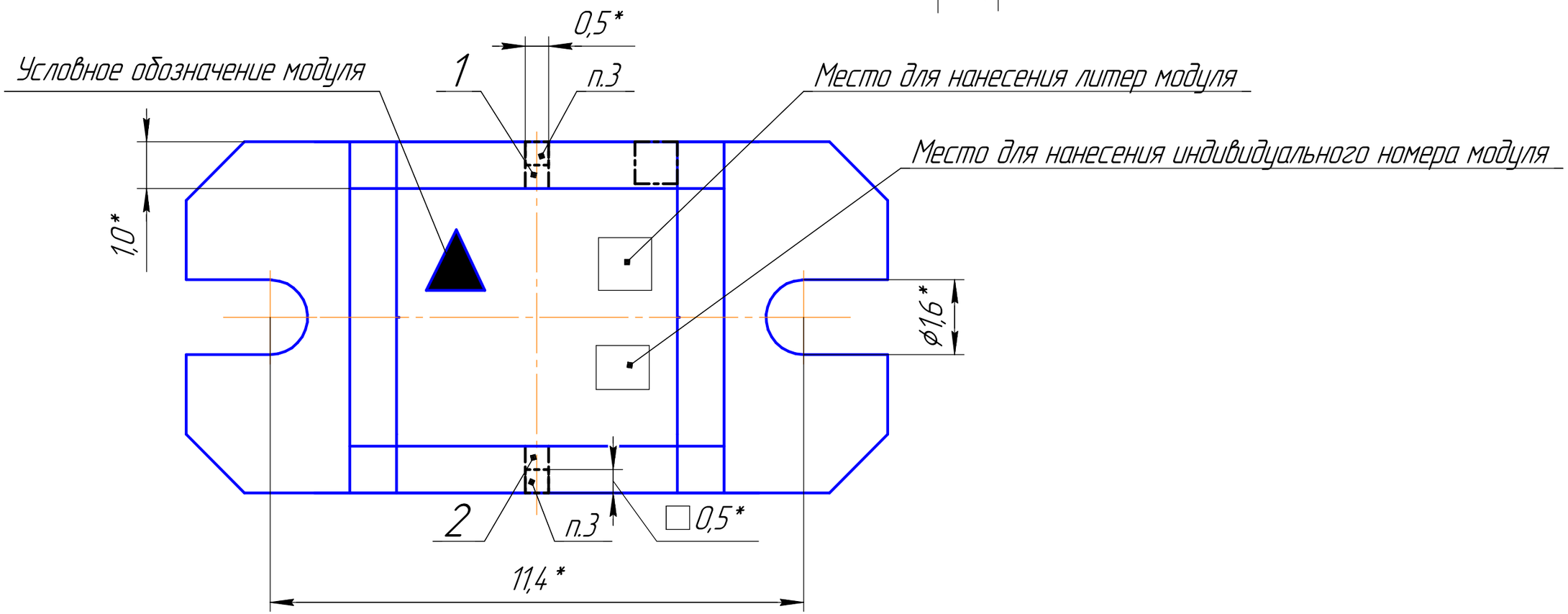
0,5*
Условное обозначение модуля
1
п.3
Место для нанесения литер модуля
Место для нанесения индивидуального номера модуля
1,0*
ø1,6*
2
п.3
□0,5*
11,4 *